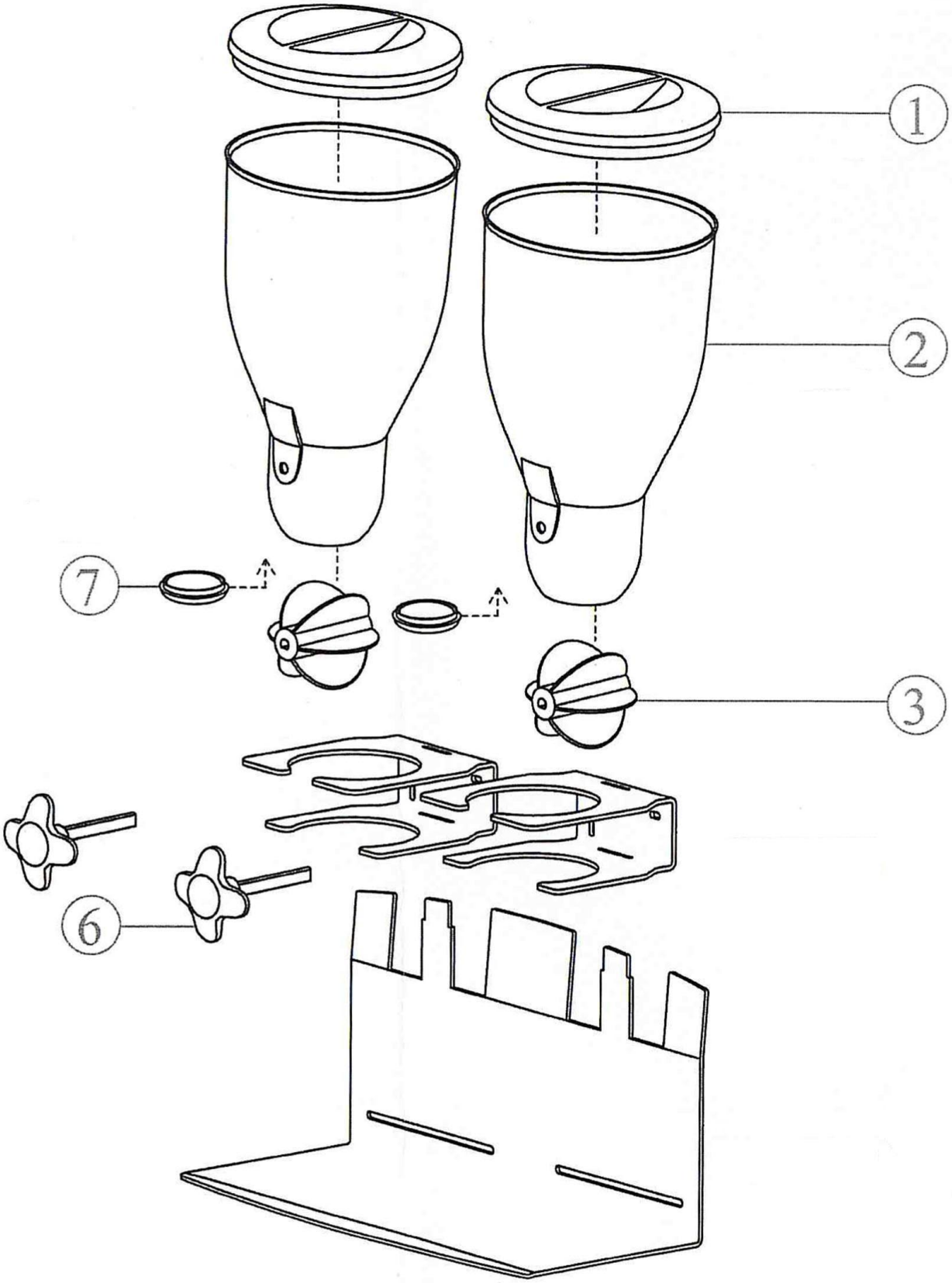

Bartscher	Cerealienspender Artikel-Nr.: 500377, 500378, 500379	Explosionszeichnung 12.08.2015	Seite 1/2

Pos.	Artikelbeschreibung	Description of item	Artikel Nr./Item No.
1	Deckel	Lid	0500371
2	Behälter	Container	0500372
3	Schaufel	Shovel	0500373
6	Griff z. Schaufel	Shovel grip	0500374
7	Abdeckung unten	Bottom cover	0500375
8	Halterung (2 Stück)	Holder (2pcs)	E05003788